Technisches Datenblatt

Reduzierwinkel und Endabschlussblech 110 FS

Artikelnummer: 7111207

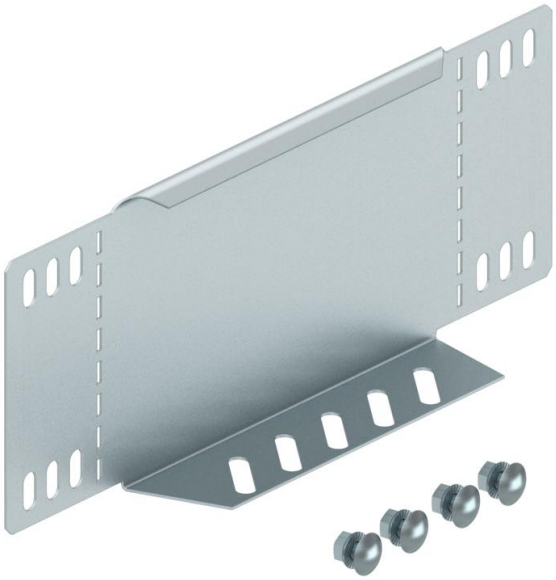

Reduzierwinkel und Endabschlussblech für Kabelrinnen mit der Seitenhöhe 110 mm.
Ab der Breite 150 mm ist der Untergurt mit einer Lochung versehen.

Inklusive anteiligem Befestigungsmaterial.

St	Stahl
FS	bandverzinkt

Stammdaten

Artikelnummer	7111207
Typ	RWEB 120 FS
Bezeichnung 1	Reduzierwinkel/ Endabschluss
Bezeichnung 2	für Kabelrinne
Hersteller	OBO
Dimension	110x200
Werkstoff	Stahl
Oberfläche	bandverzinkt
Oberflächennorm	DIN EN 10346
Kleinste VK-Einheit	1
Mengeneinheit	Stück
Gewicht	29 kg
Gewichtseinheit	kg/100 St.

Technisches Datenblatt

Reduzierwinkel und Endabschlussblech 110 FS

Artikelnummer: 7111207

Abmessungen

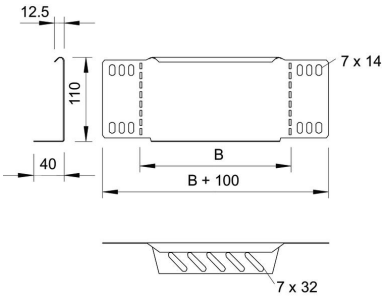

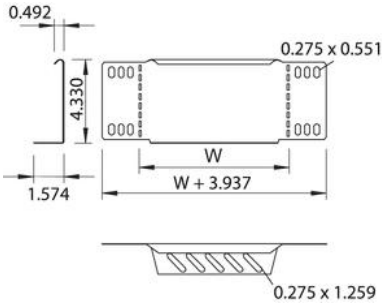

Breite	200 mm
Breite	8 in
Höhe	110 mm
Höhe	4 in
Blechstärke	1 mm
Maß B (mm)	200 mm

Technische Daten

Funktionserhalt	nein
Rostfreier Stahl, gebeizt	nein
Weitspann-Ausführung	nein